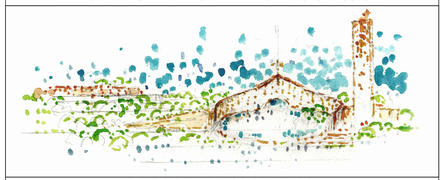
Comune di Oppido Lucano
Provincia di Potenza
Arcidiocesi di Acerenza

CHIESA PARROCCHIALE "SANTI PIETRO E PAOLO APOSTOLI"



PROGETTO ESECUTIVO

COMMITTENTE: Parrocchia SS. Pietro e Paolo
Via Palermo 12, Oppido Lucano (Pz)
Parroco: Don Domenico Santomauro

PROGETTO: ISOLARCHITETTI Srl (capogruppo)
Prof. Arch. Aimaro Oreglia d' Isola
Arch. Saverio oreglia d'Isola
Arch. Flavio Bruna
Arch. Michele Battaggia
Arch. Andrea Bondonio
Arch. Stefano Peyretti
LSB ARCHITETTI ASSOCIATI
Arch. Giuseppe Dell'Aquila
Arch. Luca Pugno
Arch. Simone Pugno
ARCH. DOMENICO CHIUMMENTO (CSP e CSE d.lgs. 81/08)

PROGETTO STRUTTURE: Ing. Michele Masciavè
PROGETTO IMPIANTI: Per. Ind. Gerardo Cannella
Ing. Vito Oliveto

tavola	oggetto	scala	data
STR-18.1	Dettagli nodi copertura legno lotto 1 A	1:10	GIUGNO 2020
			Rev. 00

Le quote altimetriche sono riferite alla quota +0.00 del progetto architettonico. Tutte le quote e le dimensioni indicate sull'elaborato di progetto strutturale dovranno essere verificate dall'impresa anche nei riguardi di quanto riportato negli elaborati progettuali architettonici. Eventuali incongruenze dovranno essere riferite dall'Impresa alla D.LL. prima della realizzazione delle opere medesime.
Salvo diversa specificazione nei disegni, tutte le misure sono espresse in centimetri e tutte le quote altimetriche sono espresse in metri.
Per le quote e dimensioni non indicate e per il posizionamento dei vani e dei fori per impianti, pluviali e tubazioni si faccia utile riferimento agli elaborati architettonici e impiantistici.

Dove non espressamente indicato sulle tavole tutte le armature delle pareti e delle travi e platee di fondazione devono essere correnti con sovrapposizione di almeno 50 volte il diametro della barra di armatura impiegata con risvolti alle estremità a 90° di lunghezza non inferiore a 20 cm.

ACCIAI PER STRUTTURE METALLICHE

Riferimento normativo: Capitolo 11.3.4. del D.M. 17/01/2018 e circolare del 21/01/2019 n° 7.

Laminati a caldo UNI EN 10025-2	f_{yk} [N/mm^2]	f_{tk} [N/mm^2]
S 275	275	430
S 355	355	530

Classe di esecuzione strutture in acciaio secondo la EN 1090-1: **EXC3**

BULLONI

Riferimento normativo: Capitolo 11.3.4.6 del D.M. 17/01/2018 e circolare del 02/02/2009 n° 617

Vite	8.8
Dado	8

Classe	8.8
f_{yb} [N/mm^2]	640
f_{tb} [N/mm^2]	800

Bulloneria	
M24	M12
M8	M16

Riferimento normativo: Capitolo 4.2.8. del D.M. 17/01/2018 e circolare del 02/02/2009 n° 617
Bulloni con gambo non interamente filettato EN ISO 4014.
Bulloni e barre conformi alla norma UNI EN ISO 898-1:2001.

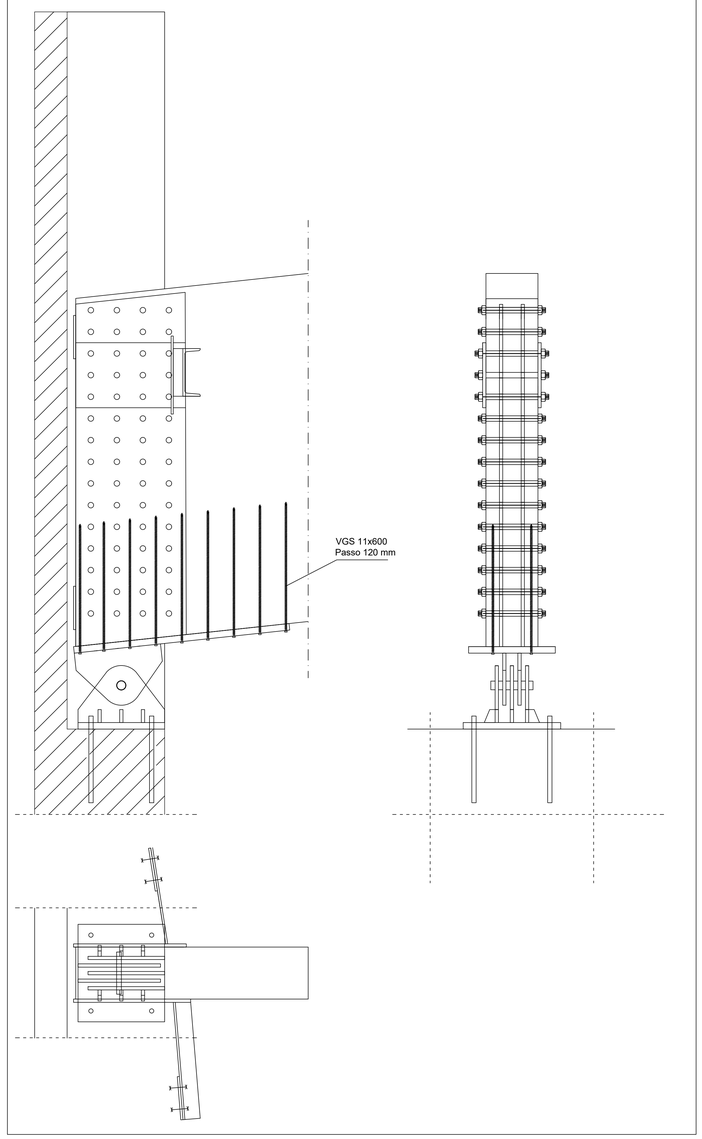
SALDATURE

Riferimento normativo: Capitolo 11.3.4.5 del D.M. 17/01/2018
Saldatura a filo continuo in atmosfera protetta con gas inerte MIG.
Tutti i procedimenti di saldatura dovranno essere qualificati secondo la norma UNI EN ISO 15614
Materiali di apporto per impiego nelle costruzioni in conformita' al Regolamento europeo 305/2011.
Cordone minimo di saldatura ove non riportato o specificato pari ad almeno 0.7 spessore minimo da unire.
Livello di accettabilità delle saldature conforme alla UNI EN ISO 5817 - C.

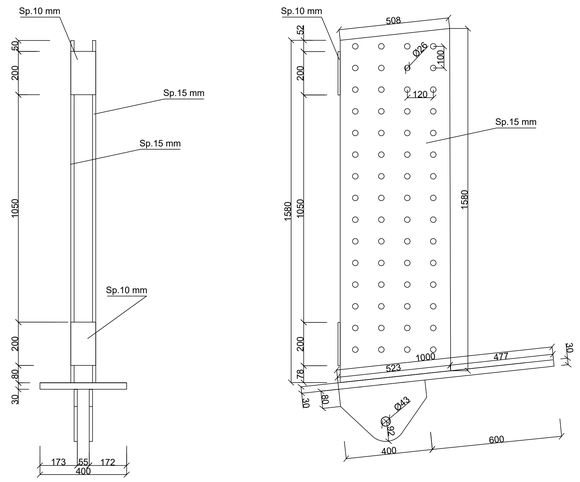
SALDATURE D'ANGOLO
a = 0.7 s

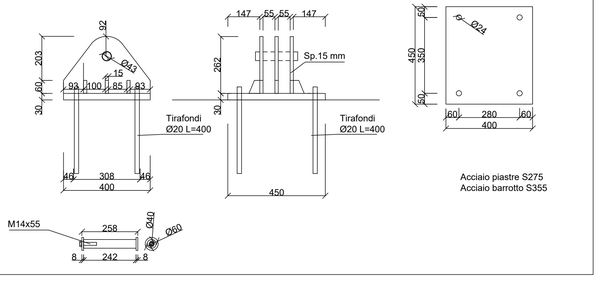


Attacco nodo T1

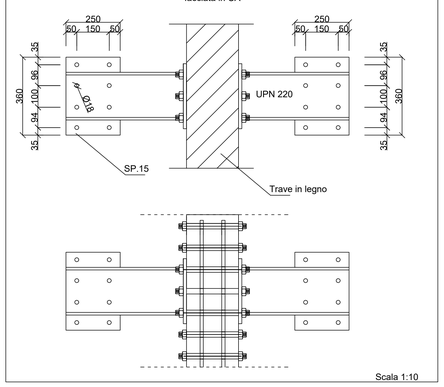


Particolare nodo T1





Attacco nodo T1 — Particolare di attacco trave facciata in CA

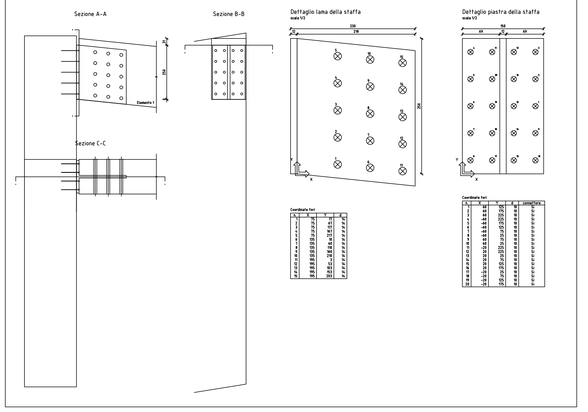


NODO T5

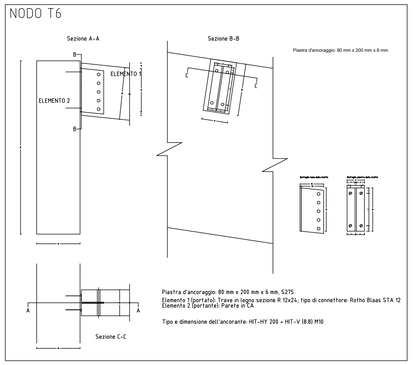
Collegamento con staffa laste 2553-1510

Tipo di collegamento: Trave-Trave legno
Staffa: Staffa T 1041260125010

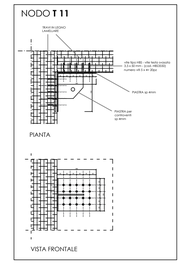
Elemento 1 (portato): Trave in legno a Valle Falda 1 HU 90-175, sezione: R 9x28, tipo di connettore: Rothe Blaas 60S 12
Elemento 2 (portante): Trave in legno a Valle Falda 1 HU 75-195, sezione: R 2x180, tipo di connettore: Rothe Blaas 180 8x40
Inclinazione della lama: 0,0°



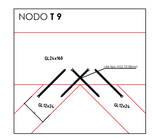
NODO T6



NODO T 11



NODO T 9

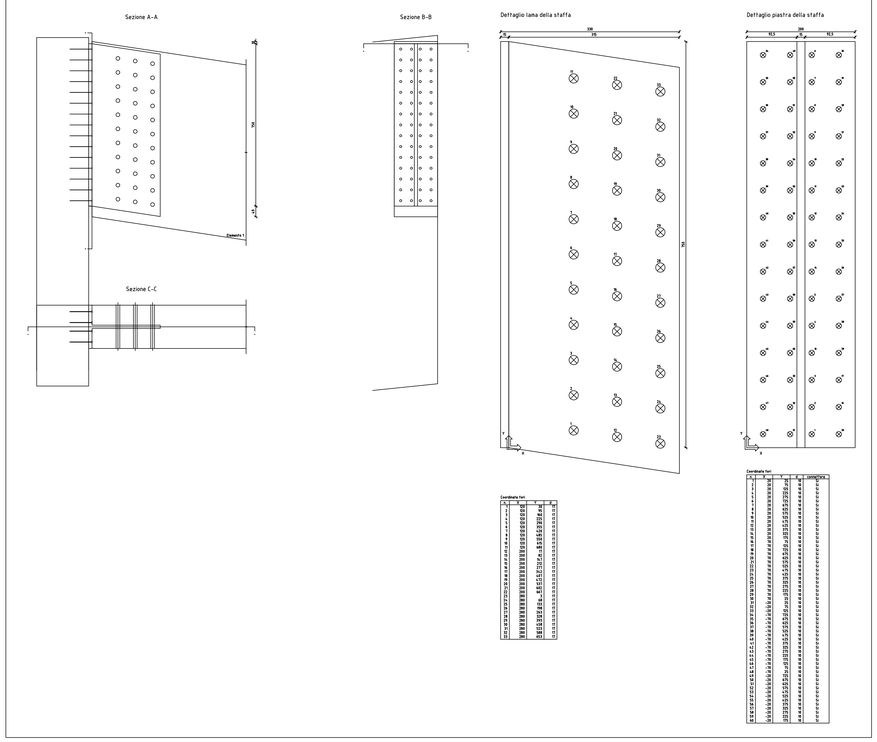


NODO T3

Collegamento con staffa laste 2074-910

Tipo di collegamento: Trave-Trave legno
Staffa: Staffa T 2007550320015

Elemento 1 (portato): Trave in legno a Valle Falda 1 HU 296-370, sezione: R 20x45, tipo di connettore: Rothe Blaas 92S 16 8.8
Elemento 2 (portante): Trave in legno a Valle Falda 1 HU 1/4-195, sezione: R 2x180, tipo di connettore: Rothe Blaas 180 8x40
Inclinazione della lama: 0,0°

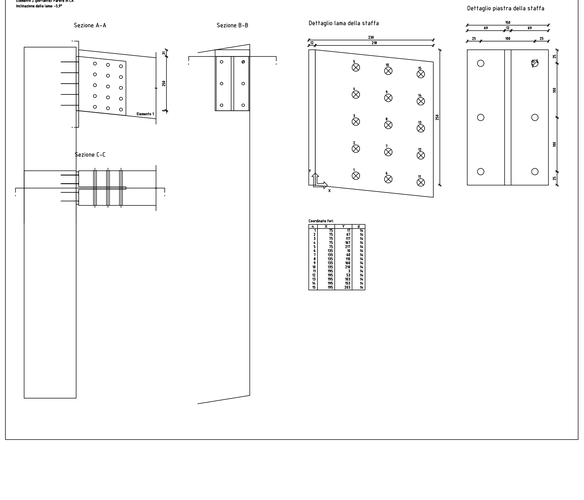


NODO T10

Collegamento con staffa laste 2553-1510

Tipo di collegamento: Trave-Trave legno
Staffa: Staffa T 1041260125010

Elemento 1 (portato): Trave in legno a Valle Falda 1 HU 90-175, sezione: R 9x28, Tipo e dimensione dell'ancorante: HIT-HY 200 + HIT-V (8.8) M10
Elemento 2 (portante): Parete in CA
Inclinazione della lama: 0,0°



NODO T4

